Längsschnitt A – A M = 1:100

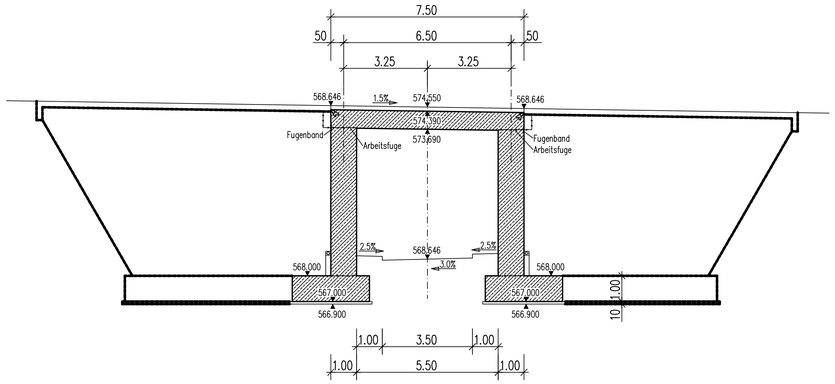

Ansicht von Westen M = 1:100

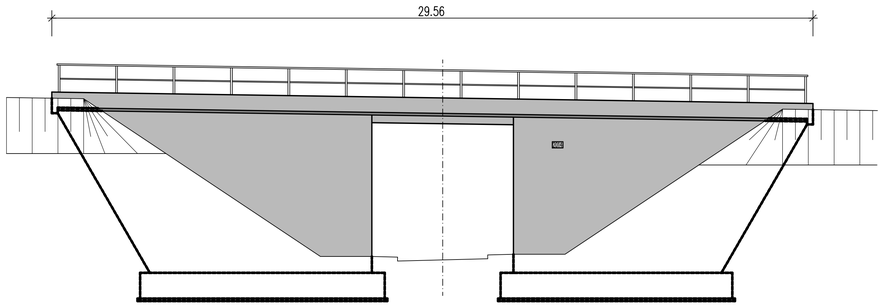

Draufsicht M = 1:100

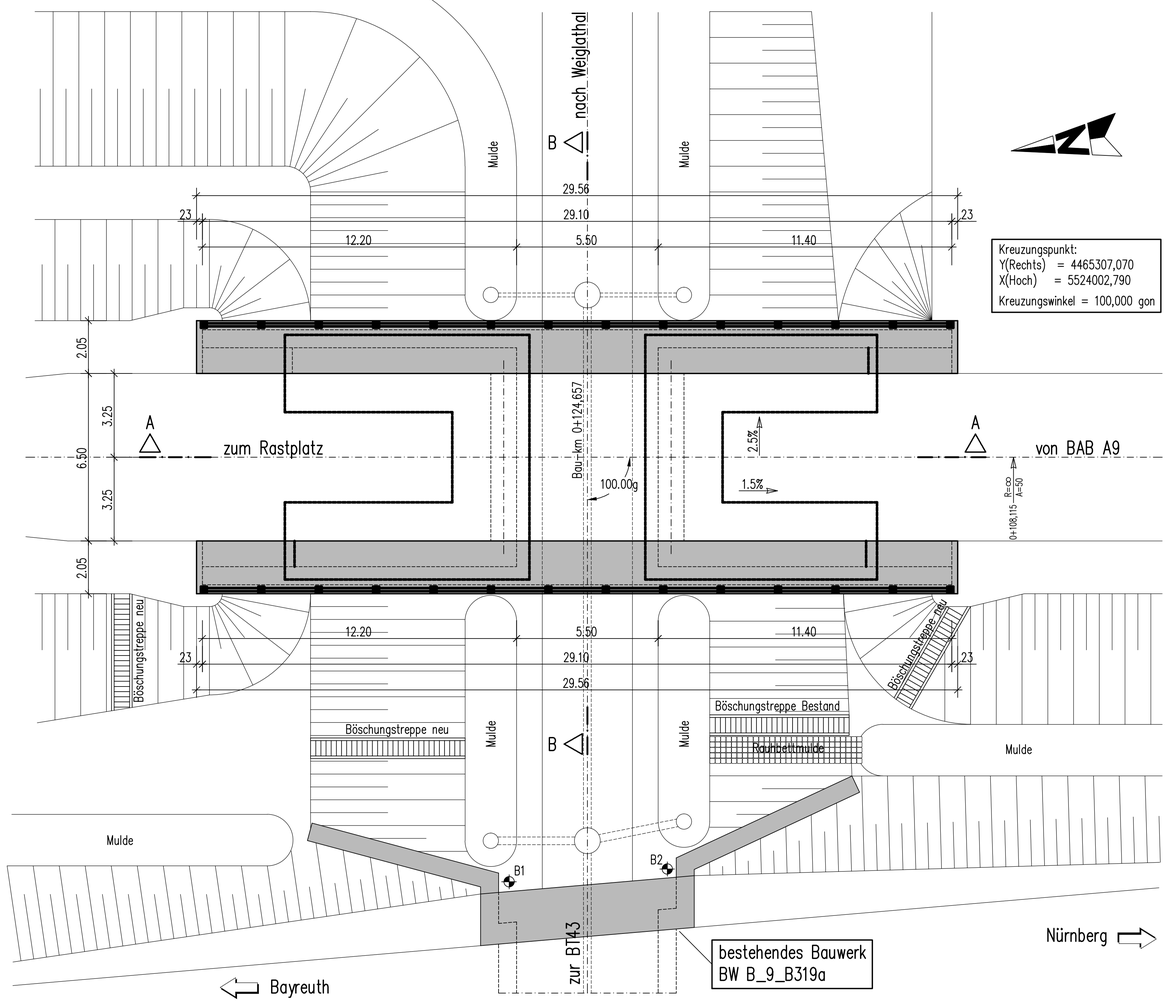

Kreuzungspunkt:
Y(Rechts) = 4465307,070
X(Hoch) = 5524002,790
Kreuzungswinkel = 100,000 gon

Querschnitt B – B M = 1:50

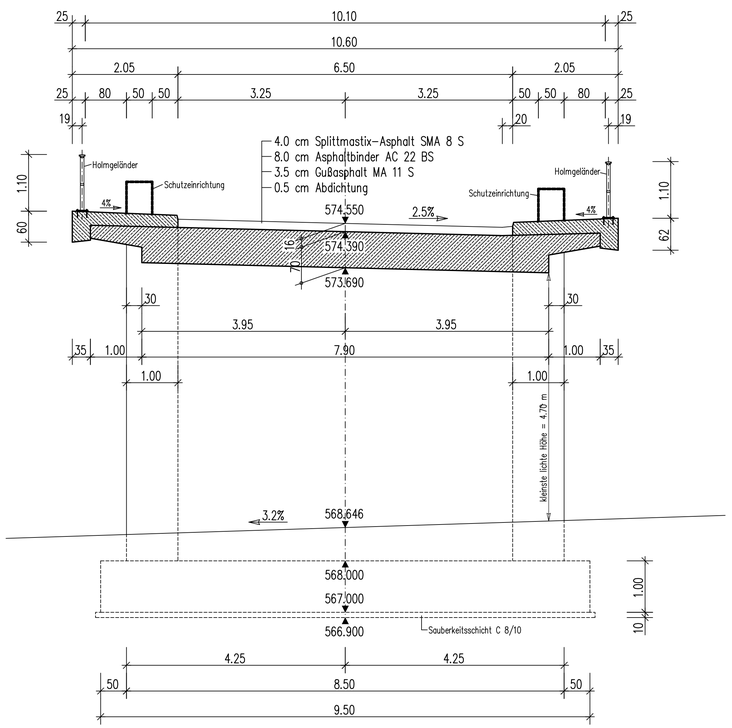

BAUWERK 02

Brücke im Zuge der Zufahrtsrampe PWC
Ostseite über einen Waldweg

Bau-km 0+124,657 (Rampe) LW = 5,50 m
Kr.∢ = 100,00 gon LH = ≥4,70 m
KH = 0,86 m BzG = 10,10 m

Baustoffkennwerte				
Bauteil :	Expositionskl. Beton	Baustahl	Betonstahl	Spannstahl
Kappen	XC4,XD3,XF4,C30/37	———	BST500S	———
Überbau	XC4,XD2,XF2,C35/45	———	BST500S	———
Lagersockel	———	———	———	———
Widerlager	XC4,XD1,XF2,C35/45	———	BST500S	———
Pfeiler	———	———	———	———
Fundamente	XC2,XF1,XA1,C25/30	———	BST500S	———
Pfähle	———	———	———	———
Sauberkeitsschicht	XD0,C8/10	———	———	———
Anforderungsklasse	Längs ~~C~~ / D		Quer ~~B~~ / D	

Bauwerksdaten	
Bauart :	Stahlbeton – ~~Spannbeton – Stahl – Verbund~~
Lastannahmen	nach DIN-Fachbericht 101 Lastmodell LMM
Militärlastenklasse	50/50-100
Einzelstützweiten (∢)	6.50 m
Gesamtlänge zw. Endauflagern (∢)	6.50 m
Lichte Weite zw. Widerlager ( ) ⊥	5.50 m
Kleinste lichte Höhe	4.70 m
Kreuzungswinkel	100.00 gon
Breite zw. den Geländern	10.10 m
Brückenfläche	66 m²

Planstand: 26.10.2016

Autobahndirektion Nordbayern
Dienststelle Bayreuth

Wittelsbacherring 15
95444 Bayreuth

Tel.: 0921/7569-0, Fax: 0921/7569-290, E-Mail: poststelle-dstbt@abdnb.bayern.de

bearbeitet:	Gz: B32	Okt. 2016	
gezeichnet:	Gz:		
geprüft:	Gz: B3	26.10.2016	
	Gz:		
PSP Nr.: B02S.ABAP0026.00.E0.01			
Projekt: BBAP2600_PWC-Trockauer-Hoe			

Nr.	Art der Änderung	Datum	Zeichen

FESTSTELLUNGSENTWURF

Straßenbauverwaltung Freistaat Bayern

Autobahndirektion Nordbayern

Straße / Abschn.-Nr. / Station: A9 / 380 / 9,103 - 13,723

PROJIS-Nr.:

Unterlage / Blatt-Nr.: 16 / 5

Bauwerksskizze

Bauwerk 02

Maßstab: 1:100 / 50

BAB A 9 Berlin - Nürnberg
Neubau PWC - Anlage 319-1L und 319-1R
Betr.-km 315+800 bis Betr.-km 320+420

aufgestellt:
Autobahndirektion Nordbayern
Dienststelle Bayreuth

Pfeifer, Baudirektor
Bayreuth, den 28.10.2016